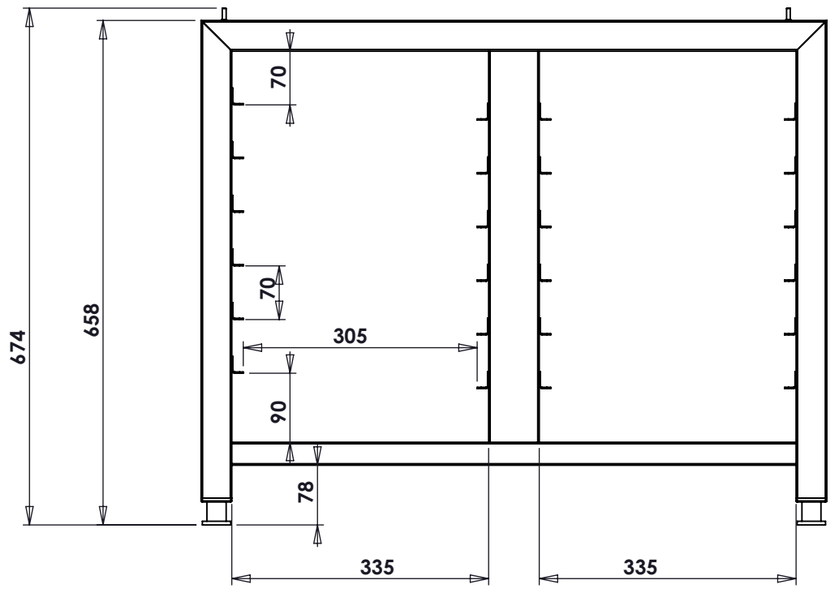

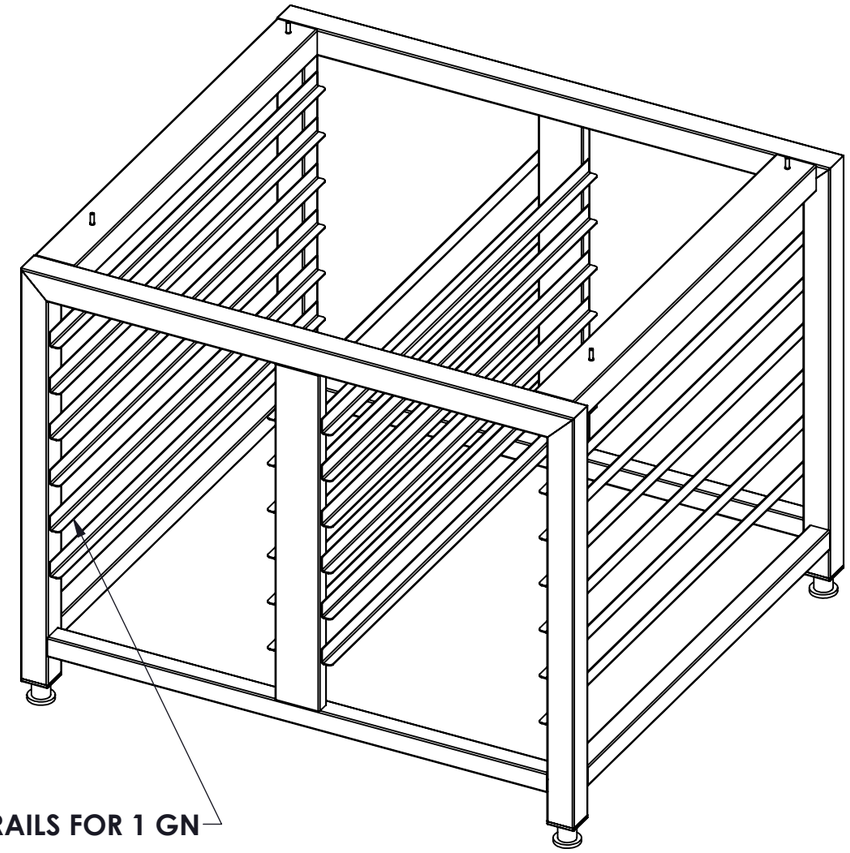

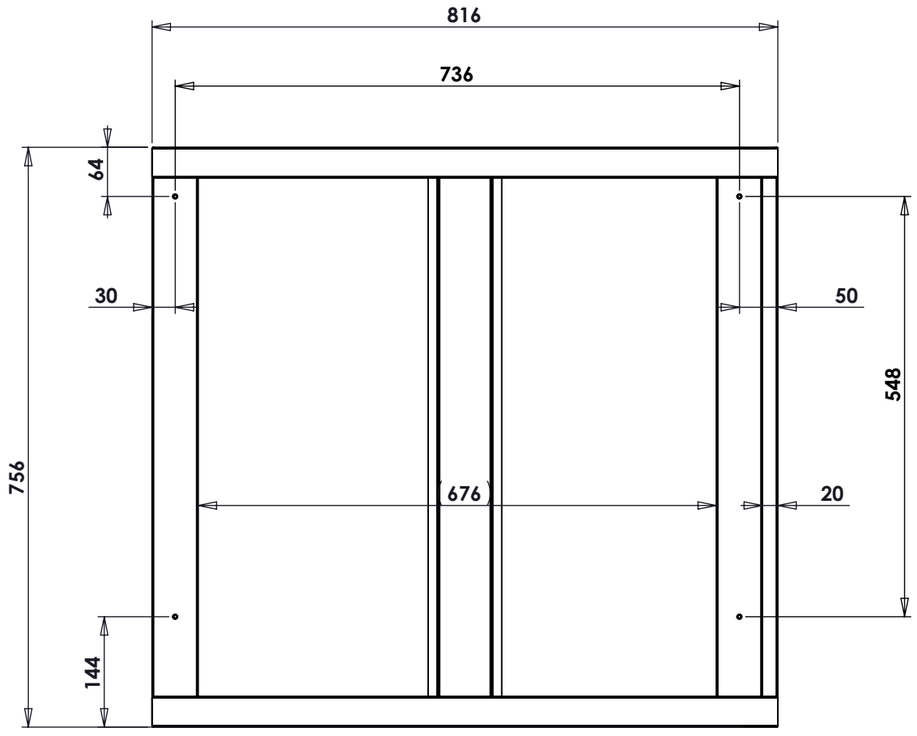

Description :	Material :	Other : Fagor ovn 061		pcs : 5
Dimension without tolerances ČSN ISO 2768-1 accuracy : middle		Customer : **Bent Brandt as**		Approved :
	Date	Name	Project : **479317-1-LGU**	
Autor :	01.12.2025 9:25:25 AM	Manu Kumar		
GASTRO PRODUCTION	Title : 73851431		Order number : **OBP-0035083**	
			Item number: **VVO2300929**	Pos. : 1