Item code: 49888-20 Explode code: 99

Description: Manual salad spinner - Centrifuga manuale per verdura

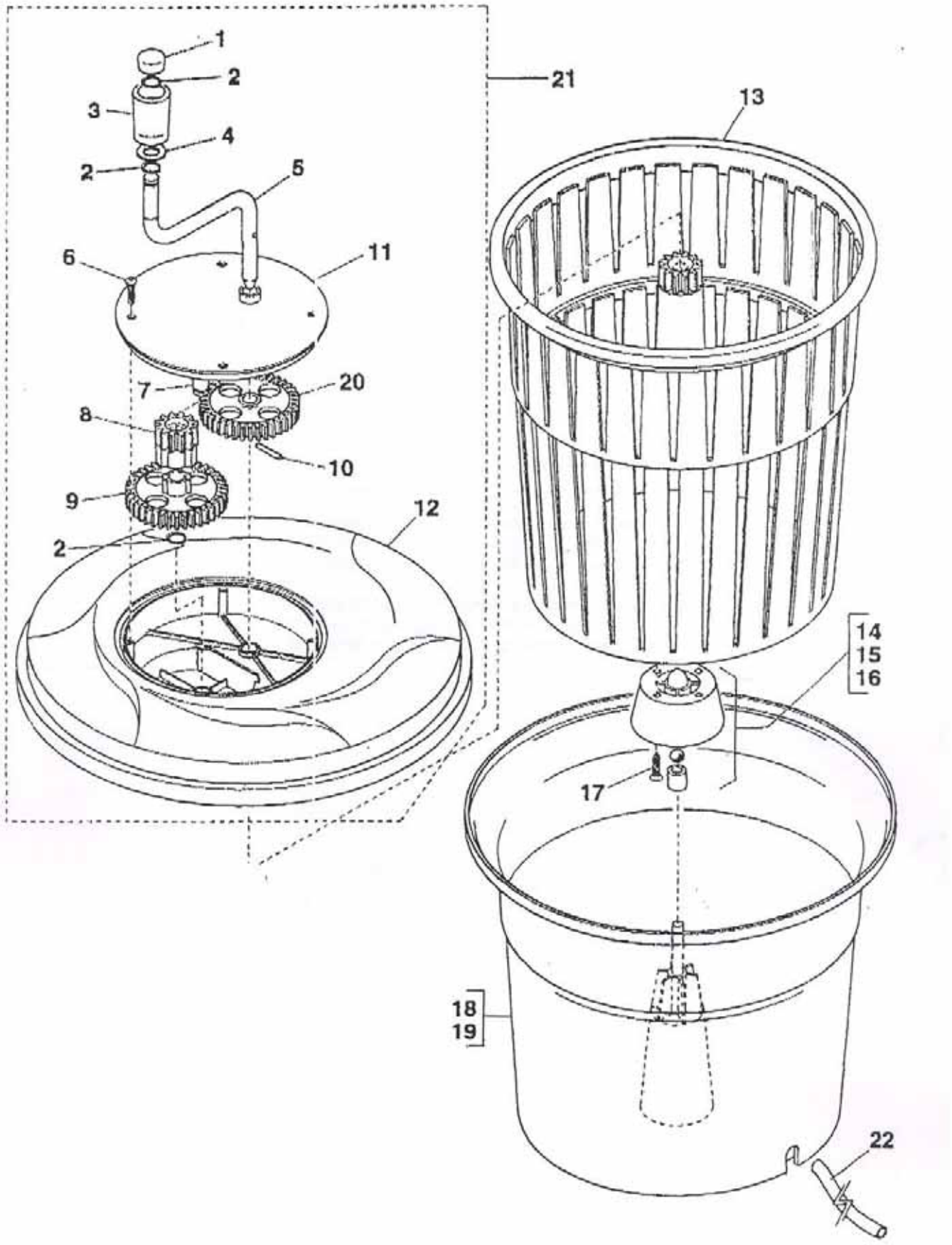

Sambonet Paderno Industrie S.p.A. – S.R. 11 – Km. 84 – 28060 Orfengo (NO)
HOTEL DIVISION: Tel +39 02.91.008.1 – Fax +39 02.91.008.242
RETAIL DIVISION: Tel +39 0321.879.711 – Fax +39 0321.879.811

Articolo - Item	49888-20	**Art. rif. interno - Internal ref.**	Greenmatic25
Centrifuga manuale per verdura - Manual salad spinner			
N° Esploso Drawing No.	49888-20-99		
Rif. Ricambio Spare ref.	**Cod. ricambio Spare item No.**	**Descrizione / Description**	
1) 160102050			
3) 160102049			
4) 160101229			
5) 160102039			
6) 160101230		4 pcs	
7) 160102041			
2) 160101227	**49888-AA**	Ingranaggio completo	
8) 160102048			
9) 160102047			
10) 160101228			
20) 160102064			
11) 160102052			
12) 160102053			
13) 160102281			
14-15-16) 160102044			
17) 160101231		4 pcs	
18-19) 160102054			
20) 160102064			
21) 160100232	**49888-A2**	Coperchio	
22) 160100247			

La merce è resa franco ns. stabilimento di Orfengo (NO).
Data di spedizione indicativa : 15 giorni lavorativi.

Goods are delivered ex our factory Orfengo (NO).
Estimated shipping date : 15 working days.

Sambonet Paderno Industrie S.p.A.
HOTEL DIVISION: Tel +39 02.91.008.1 – Fax +39 02.91.008.242 * RETAIL DIVISION: Tel +39 0321.879.711 – Fax +39 0321.879.811

MODULO RICHIESTA PEZZI DI RICAMBIO

Il presente modulo va debitamente compilato in ogni sua parte e spedito a mezzo fax oppure tramite e-mail

SPARE PARTS ORDER SHEET

The order sheet has to be filled in carefully and sent by fax or by e-mail

Società/Company

Persona di riferimento
Name of applicant

Città/City - Nazione/Country

Fax & E-mail

Codice e descrizione dell'articolo Paderno per il quale si richiedono i ricambi:

Description and Paderno item number for which you require spare parts:

Data di acquisto / Purchasing date: / /

Per il riferimento, codice e descrizione ricambi vedi tabella esplosi
For item reference, No. and description see spare part drawing-sheet

I prezzi dei ricambi sono riportati nel listino ricambi disponibile nella sezione download in formato PDF alla voce listino ricambi.
For prices please refer to the spare part price list available in the download section.

Rif. ricambio Spare part ref.	Cod. ricambio Spare item No.	Descrizione Description	Q.tà Q.ty	Prezzo U. € U. Price €

Spese fisse di gestione € 10,00 / Fixed handling fees € 10,00
Le spese di trasporto verranno quantificate a parte ed addebitate al costo.
Per quanto non espressamente contenuto nel presente modulo, valgono le condizioni di vendita riportate sul listino generale.
Freight charges are not included, only actual cost will be charged.
For any additional condition herewith not designated, reference has to be made to the terms stated in our general price list.

Firma/Signature