COMPACT F220R DR G E

FRYSESKAB

PRODUKTSERIE: COMPACT 220
VARENUMMER: 153220010
OPRINDELSESLAND: INDIEN



Hoshizaki COMPACT F220R DR G E er et fryseskab med et nettonyttevolumen på 77 ltr. i energieffektivitetsklasse A. Det har en højde på 833 mm inkl. højdejusterbare stillesko og en dybde på 645 mm.

- Ventileret køling
- Effektivt luftcirkulationssystem
- Blæseren stopper automatisk, når døren åbnes
- Automatisk afrimning
- Elektronisk styring med temperaturindikator
- Højrehængt dør
- Vendbar dør
- Dørlås
- 2 hvide trådhylder medfølger
- Under skabet 2 stillesko mod forsiden, 2 indbyggede hjul mod bagsiden

INKLUDERET

1 hvid trådhylde (483,8 x 433 mm) + 1 bundhylde

TILBEHØR

Trådhylde, hvid
Bund trådhylde, hvid
Sammenbygningssæt Compact 220

GARANTIPERIODE	UDVENDIG
5 år	**Rustfri stål**

INDVENDIG
Hvid

Kølemiddeltype: R600a / Kølemiddel: 0,034 kg / CO2 ækvivalent: 0,102 kg

Elforbrug	Energieffektivitetsklasse	Standard for energieffektivitetsklassen	Energieeffektivitetsindeks (EEI)
700 kWh/år	A	ISO 22041-2019	24,73 EEI

CERTIFIKATIONER

Hoshizaki Danmark
Lysbjergvej 12
Hammelev
6500 Vojens
Danmark

T. +45 89 88 53 50
info@hoshizaki.dk
www.hoshizaki.dk

COMPACT F220R DR G E

TEKNISKE SPECIFIKATIONER

Temperaturinterval	Hyldestørrelse	Volumen, brutto	Nettonyttevolumen	Eltilslutning	Tilslutningseffekt	Klimaklasse	Lydniveau	Kølekapacitet - ved -25°C
-25/-5°C	Hylde 483,8 x 433 mm	123 l	77 l	230V, 50Hz	150 W	4	39,2 dB	186 W

FORSENDELSESSPECIFIKATIONER

Bredde (pakket)	Dybde (pakket)	Højde (pakket)	Volumen (pakket)	Bruttovægt	Bredde	Dybde	Højde	Nettovægt
614 mm	720 mm	997 mm	0,441 m3	53 kg	595 mm	645 mm	833 mm	44 kg

Ansvarsfraskrivelse: Der er gjort alt for at sikre, at oplysningerne i dette specifikationsblad er nøjagtige på udgivelsestidspunktet. Hoshizaki Europe BV påtager sig intet ansvar eller forpligtelser for typografiske fejl eller udeladelser eller for enhver fejlfortolkning af informationen i publikationen og forbeholder sig retten til at ændre uden varsel.

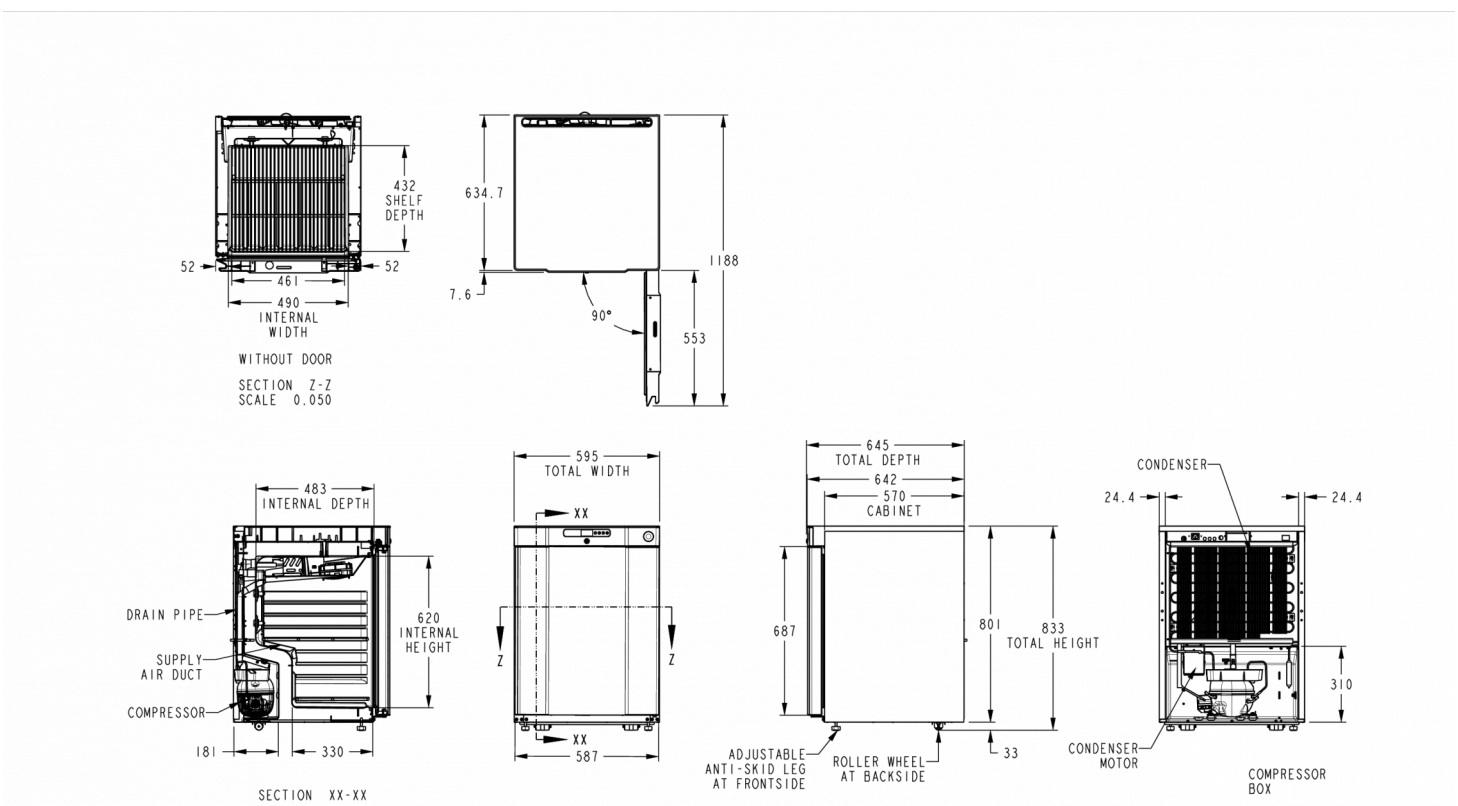

HOSHIZAKI

Hoshizaki Belgium	info@hoshizaki.nl
Hoshizaki Danmark	info@hoshizaki.dk
Hoshizaki Deutschland	vertrieb@hoshizaki.de
Hoshizaki France	info@hoshizaki.fr
Hoshizaki Iberia	info@hoshizaki.es
Hoshizaki Italia	commerciale@hoshizaki.it
Hoshizaki Middle East	sales.ex@hoshizaki-europe.com

Hoshizaki Netherlands	info@hoshizaki.nl
Hoshizaki Norge	salg@hoshizaki.no
Hoshizaki Sverige	orderSE@hoshizaki.dk
Hoshizaki UK	uksales@hoshizaki.uk
Eksportlande	sales.ex@hoshizaki-europe.com
Øvrige lande	sales.ex@hoshizaki-europe.com

www.hoshizaki.dk