GRAEF

DA **Betjeningsvejledning pålægsmaskine**



CE

CLASSIC

Tilbehør - kan købes i GRAEF Online Shop
haushalt.graef.de/shop



Knivsliber
(kun egnet til glatte knive)
Artikelnummer D-1000



Glat kniv fremstillet af rustfrit stål Ø 170 mm

Artikelnummer 1781108



Vaseline poser ca. 5g

Artikelnummer 141842

Vær venligst opmærksom på at billedet kan afvige fra originalen.

Oversigt CLASSIC

Billedet kan afvige fra originalen

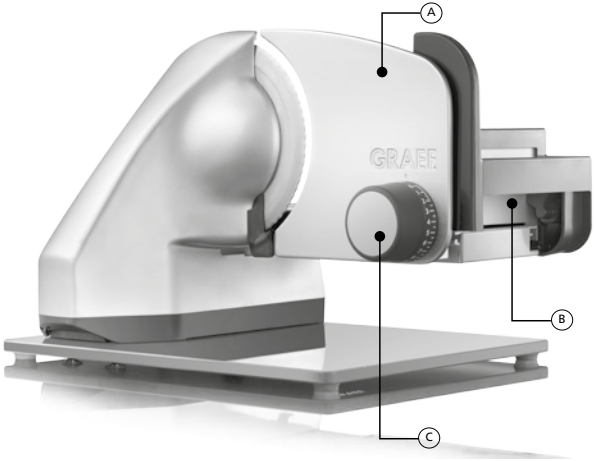

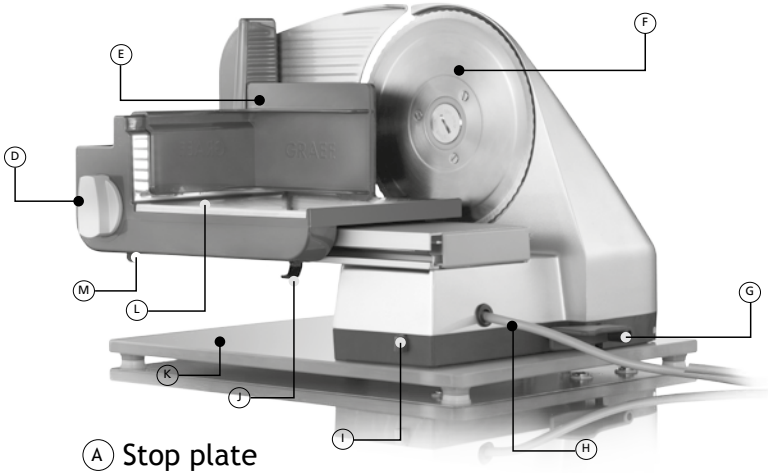

- (A) Anslagsplade
- (B) Dead man kontakt / Nødtaste
- (C) Drejeknap til indstilling af snitstørrelsen
- (D) Konstantkontakt
- (E) Resteholder
- (F) Kniv i rustfrit stål
- (G) Svingarm (kun med Classic C 90 / C 99)
- (H) Kabelbakke
- (I) Låseknap (kun Classic C 90 / C 99)
- (J) Slædelås
- (K) Bundplade eller ståfod
- (L) Plastik slæde med belægning i rustfrit stål
- (M) Startsikring (børnesikring)

- (A) Stop plate
- (B) Quick-action switch
- (C) Adjustment knob
- (D) Continuos operation switch
- (E) Food holder
- (F) Stainless steel blade
- (G) Tilting lever (only Classic C 90 / C 99)
- (H) Cable compartment
- (I) Lock button (only Classic C 90 / C 99)
- (J) Carriage lock
- (K) Base plate or Foot
- (L) Plastic carriage with stainless steel support
- (M) Child lock

Sikkerhedsanvisninger

Denne maskine svarer til de foreskrevne sikkerhedsbestemmelser. Ikke korrekt brug kan dog føre til skader på personer eller materielle skader.

Vær opmærksom på følgende sikkerhedsanvisninger for en sikker brug af maskinen:

- Kontrollér maskinen for udvendige, synlige skader på kabinettet, tilslutningsledningen og -stikket, før den anvendes. En beskadiget maskine må ikke tages i brug.
- Hvis maskinens tilslutningsledning er beskadiget, må den kun udskiftes af producenten eller dennes kundeservice eller en lignende kvalificeret person for at undgå farer.
- Reparationer må kun udføres af fagfolk eller af Graef-kundeservice. Ikke korrekte reparationer kan forårsage betydelige farer for brugeren. Desuden bortfalder garantikravet.
- En reparation af maskinen i garantiperioden må kun foretages af Graef-kundeservice, ellers er der ikke mere noget garantikrav i tilfælde af efterfølgende skader.
- Defekte komponenter må kun udskiftes med originale reservedele. Kun for disse dele er det garanteret, at de opfylder sikkerhedskravene.
- Maskinerne kan anvendes af personer med indskrænkede fysiske, sensoriske eller mentale evner eller mangel på erfaring og/eller viden, hvis de er under opsyn eller er blevet instrueret i sikker brug af maskinen og har forstået de farer, der er et resultat af brugen.
- Denne maskine må ikke anvendes af børn. Maskinen og dens tilslutningsledning skal holdes væk fra børn.
- Børn må ikke lege med maskinen.
- Der må ikke leges med emballagematerialer. Der er risiko for kvælning.
- Når der ikke er opsyn med maskinen, og før den monteres, afmonteres eller rengøres, skal maskinen altid adskilles fra nettet.
- Før maskinen tilsluttes, skal du sammenligne tilslutningsdataene (spænding og frekvens) på typeskiltet med dit elnets. Dataene skal stemme overens, for at der ikke opstår ska-

der på maskinen.

- Træk altid forsyningsledningen ud af stikkontakten i tilslutningsstikket, ikke i tilslutningsledningen.
- Maskinen må ikke anvendes, hvis elledningen eller stikket er beskadiget.
- Lad Graef-kundeservice eller autoriserede fagfolk installere en ny tilslutningsledning, før maskinen anvendes igen.
- Bær ikke maskinen i tilslutningsledningen.
- Maskinens kabinet må under ingen omstændigheder åbnes. Hvis spændingsførende tilslutninger berøres, eller hvis den elektriske eller mekaniske opbygning ændres, er der risiko for elektrisk stød.
- Berør aldrig dele, der står under spænding. De kan forårsage elektrisk stød eller endda være livsfarlige.
- Maskinen må ikke betjenes med våde hænder.
- Transportér aldrig maskinen, mens den anvendes.
- I hviletilstanden skal indstillingsknappen drejes med uret ud over nulstillingen indtil anslag, så anslagspladen dækker over knivsæggen.
- Rør ikke ved knivens æg med fingrene. Den er meget skarp og kan forårsage alvorlige skader.
- Maskinen må hverken anvendes uden slæde eller uden resteholder, medmindre skæreматerialets størrelse og form gør det umuligt at anvende resteholderen.
- Maskinen er ikke beregnet til anvendelse med en ekstern timer eller en separat fjernstyring.
- Denne maskine er beregnet til anvendelse i husholdningen eller i lignende anvendelser, som for eksempel: i medarbejderkøkkener til butikker og kontorer, i landbrugsejendomme, af gæster på hoteller, moteller og i andre boligindretninger, i pensioner med morgenmad.
- Kontroller at maskinen ikke er tændt og tilsluttet strømforsyningen ved rengøring eller manglende benyttelse.
- Kontrollér, om anslaget er lukket (knivsæggen afdækket).

- Der må ikke anvendes aggressive eller skurende rengøringsmidler og heller ikke opløsningsmidler.
- Urenheder, der sidder fast, må ikke kradses af med hårde genstande.
- Maskinen må ikke skylles under vand eller sænkes ned i vand.

Udpakning

Gå frem på følgende måde for at pakke maskinen ud:

- Tag maskinen ud af kassen.
- Fjern alle emballagedele.
- Fjern eventuelle mærkater på maskinen (typeskiltet må ikke fjernes).

Krav til opstillingsstedet

For at opnå en sikker og fejlfri anvendelse af maskinen skal opstillingsstedet opfylde følgende forudsætninger:

- Maskinen skal stå på et fast, plant, vandret og skridsikkert underlag med tilstrækkelig bæreevne.
- Vælg et opstillingssted, hvor børn ikke kan komme i berøring med maskinens skarpe kniv.

Farekilder

Den meget skarpe kniv kan afskære kropsdele. Især fingrene er udsat for fare. Af denne grund må du ikke berøre området mellem anslagspladen og kniven, sålænge anslagspladen ikke er fuldstændig lukket, dvs. hvis den ikke står på "0".

Startbeskyttelse Ⓜ

Maskine har en startbeskyttelse, mod uautoriseret brug. Denne startbeskyttelse, som er placeret under slæden, bliver aktiveret med et tryk på sikkerhedskontakten med en finger på bagsiden . Maskinen kan kun startes, når startbeskyttelsen er frigjort .

Skærematerialе

- Med maskinen kan du skære brød, skinke, pølser, ost, frugt, grøntsager osv.
- Skær under ingen omstændigheder hårde genstande som for eksempel frosne levneds-

midler, ben, træ, plader eller lignende.

Skæring med momentkontakt

- Stil en bakke, en tallerken eller lignende under maskinen.
- Drej drejeknappen til den ønskede indstilling for snitstørrelsen Ⓒ.
- Tryk tommelfingeren på dead man kontakten Ⓑ.

Bemærk: Så snart du fjerner tommelfingeren fra dead man tasten Ⓑ , vil motoren stoppe.

- Skærematerialet trykkes mod anslagspladen, og slæden føres jævnt mod kniven.

Bemærk: Blødt skærematerialе (f.eks. ost eller skinke) kan bedst skæres i kølet tilstand. Blødt skærematerialе kan bedst skæres, hvis det skubbes langsomt frem. Når der skæres agurker eller gulerødder er det en fordel, hvis de først skæres i samme længde og derefter tilføres med resteholderen.

Skæring med konstantkontakt

- Stil en bakke, en tallerken eller lignende under maskinen.
- Drej drejeknappen til den ønskede indstilling for snitstørrelsen Ⓒ.
- Drej den permanente kontakt Ⓓ i urets retning indtil den rammer endestoppet (1/4 omdrejning).
- For at slukke, skal den permanenter kontakt Ⓓ drejes tilbage igen.

Bemærk: Efter kontinuerlig brug på omkring 9,5 minutter, skal motoren køle.

- Skærematerialet trykkes mod anslagspladen, og slæden føres jævnt mod kniven.

Resteholder

Maskinen må ikke benyttes uden resteholderen, Ⓔ med mindre skærematerialets størrelse og form ikke tillader brugen af denne.
Så snart størrelsen og formen på skærematerialet tillader brugen af resteholderen, skal denne benyttes.

- Læg resterne eller det mindre skærematerialе på slæden.

- Placer resteholderen (E) på slædens kant, og derefter tæt op af skærematerialet.
- Gå frem som beskrevet ovenfor under „Skæring“.

Resteholderen (E) gør det muligt at snitte mindre skærematerialer som f.eks. svampe og tomater.

30° vippes (kun vipbare modeller)

Vippefunktionen er særdeles egnet til snitning af brød, hårde pølser og grøntsager. Med vippefunktionen kan skærematerialets hårdhed bruges til snitningen.

For at vippe maskinen, skal du gøre følgende:

- Tryk på låseknappen (I). Maskinen låses op.
- Med drejehåndtaget (G) trækkes maskinen opad, indtil den klikker på plads.
- Maskinen er først sikker, når der er et højlydt klik.
- Nu kan du fortsætte som beskrevet under "skæring".
- Efter skæringen er slut, svinges maskinen tilbage igen.
- Drej drejehåndtaget (G) nedad igen.

Ved at trykke på den bagerste del af profilen, vil låsningsbolten falde på plads.

Rengøring

Rengør maskinens yderside med en blød fugtig klud. I tilfælde af kraftige urenheder kan der anvendes et mildt rengøringsmiddel.

Vedligeholdelse af kniven

For at Graef-kniven forbliver skarp og holder længe, anbefaler vi at rengøre kniven regelmæssigt, især efter skæring af saltet kød eller skinke. Da disse inderholder salt, vil det sætte sig fast, jo længere tid det er på knivens overflade. Dette kan danne "rust" (selv på "rustfrit" stål). Når der skæres skærematerialer som indeholder meget vand, f.eks. tomater eller agurker, kan der ved manglende eller forkert (for "vandet") rengøring, blive dannet rust på knivens overflade.

Derfor anbefaler vi at rengøre kniven lige efter brug med en fugtig klud og eventuelt lidt op-

vaskemiddel. Du må **aldrig** vaske kniven i opvaskemaskinen, dels på grund af en reducering af skarpheden, samt risikoen for korrosion (salt skader kniven), men også grundet sikkerheden ved at håndtere en skarp kniv når den tages ind og ud af opvaskemaskinen.

Slæde

For bedst at rengøre slæden, skal den fjernes fra maskinen.

- Tryk opad på slædelåsen (J) med fingeren.
- Hold slædelåsen (J) inde, og træk slæden ind mod dig selv.
- Rengør alle dele med en fugtig klud eller under rindende vand.

Vigtigt: Slæden må ikke rengøres i opvaskemaskinen!

Giv slædeføringen nogle dråber harpiksfri olie eller vaseline en gang om måneden. Fjern overskydende olie/vaseline med en blød bomuldsklud.

Aftagning af kniven

Du bør med jævne mellemrum skrue kniven af, så maskinen kan rengøres grundigt indvendigt. Dette er især vigtigt når "saftige" skærematerialer er blevet skåret (grøntsager, frugter, stege osv.). Vær forsigtig ved omgang med kniven.

- Fjern slæden.
- Løsn kniven, idet du bruger en mønt til at dreje knivens skrue i urets retning.
- Rengør indersiden af kniven og den sorte ring med en fugtig klud.
- Indsmør indersiden af kniven og den sorte ring (knivskanten) med vaseline. Brug ikke spiseolie eller margarine/smør, da dette med tiden bliver hårdt.
- Indsættelse af kniven sker i den modsatte rækkefølge.

Kundeservice

Hvis det skulle ske at din Graef-maskine får en skade, bedes du venligst kontakte din forhandler, eller Graef kundeservice på 02932-9703677, eller du kan sende en e-mail til service@graef.

Problembehandling

Problem	Årsag	Løsning
Maskinen tænder ikke	Startbeskyttelse er Ⓜ aktiveret	Frigør startbeskyttelsen
Slæden går tungt.	Der er urenheder på slædeføringen.	Rengør slædeføringen
Slibelyde på kniven.	Levnedsmiddelrester på kniven	Kniven løsnes, rengøres og indsmøres
Kniven er hård, eller forbliver under stress	Knivskanten har ikke mere fedt, eller er beskidt	Kniven skal løsnes, rengøres og undersiden af kniven (knivskanten) og den sorte ring skal indsmøres med vaseline.
Driftsstøj øges ved fortsat brug	Gearet mangler fedt	Kniven skal løsnes, rengøres og undersiden af kniven (knivskanten) og den sorte ring skal indsmøres med vaseline.
Kniven skærer ikke så godt mere	Kniven er sløv og skal slibes	Indsend kniven til slibning. Kontakt venligst vores kundeservice på 02932-9703677.

Bortskaffelse

Når produktets levetid er slut, må det ikke bortskaffes med det normale husholdningsaffald, men skal afleveres til et indsamlingssted for genbrug af elektronisk husholdningsaffald. Symbolet på produktet og i brugsanvisningen henviser til dette. Materialerne kan genbruges i henhold til mærkningen af dem. Med genbrugen af materialerne eller andre former for genbrug af brugte maskiner yder du et vigtigt bidrag til beskyttelsen af vores miljø. Spørg kommuneadministrationen efter det pågældende bortskaffelsessted.

Garanti

For dette produkt er der en 60 måneders motorgaranti fra købsdatoen. Dine lovpligtige garantikrav i henhold til § 439 ff. BGB-E (Tyskland) er ikke berørt af denne ordning. Ikke omfattet af garantien er skader, der er opstået på grund af ikke korrekt behandling eller anvendelse, samt mangler, der kun påvirker maskinens funktion eller værdi ubetydeligt. Desuden er transportskader, for så vidt de ikke er vores ansvarsområde, udelukket fra garantikravet. For skader, som opstår på grund af en reparation, der ikke er udført af os eller af en af vores repræsentationer, er garantikrav udelukket. I tilfælde af berettigede reklamationer vil vi efter vores valg reparere den defekte maskine eller udskifte den med et mangelfrit produkt.

ТЕХНОПАРК
Импортер: ООО «ТЕХНОПАРК-Центр».
111024, г. Москва, Ул. Авиамоторная, д.65 стр 1.
Сделано в Германии.

Gebr. Graef GmbH & Co. KG | Donnerfeld 6 | 59757 Arnsberg
www.graef.de

Der tages forbehold for tekniske ændringer, fejl eller trykfejl.

24064 / 04052015